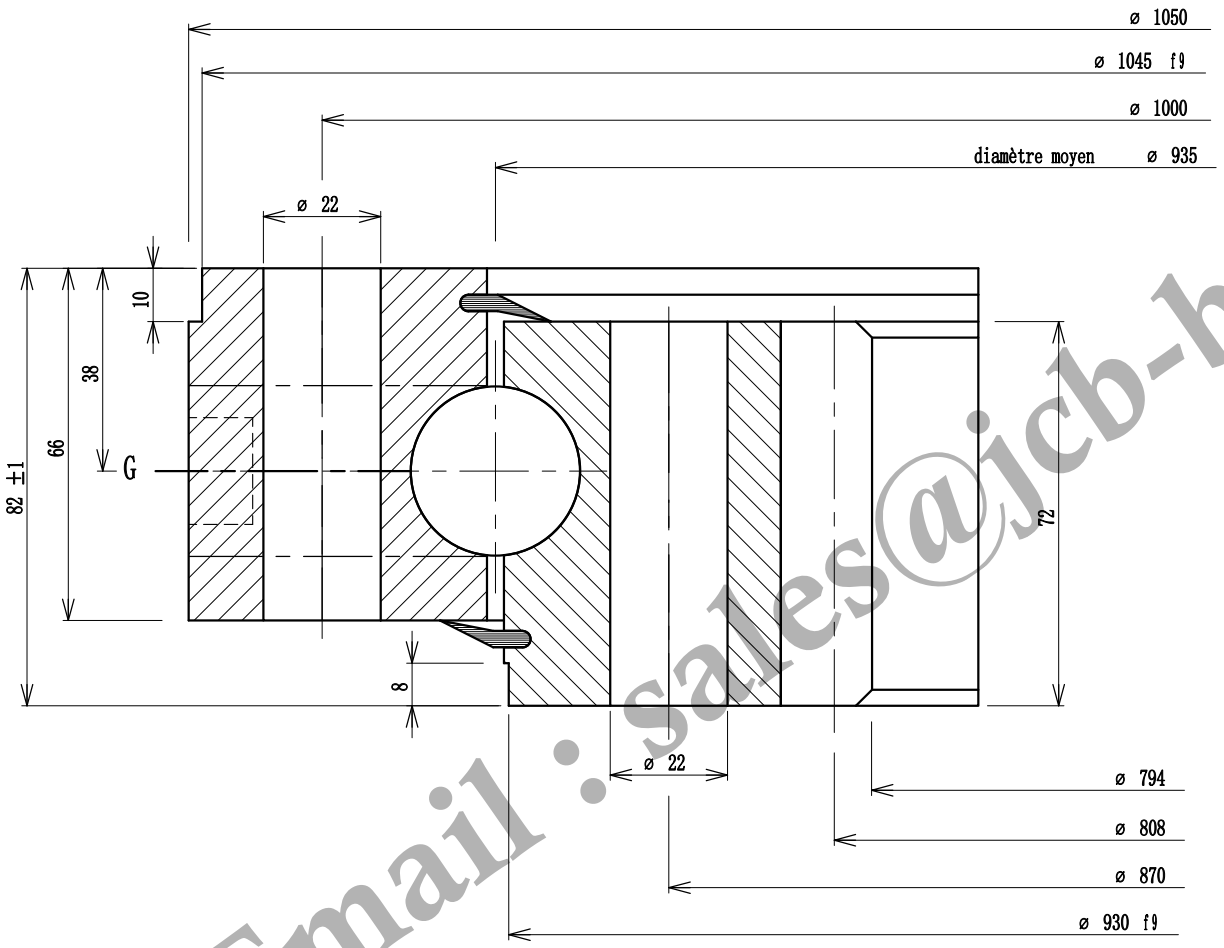

Implantation suivant A

Implantation according to A

Ansicht nach A

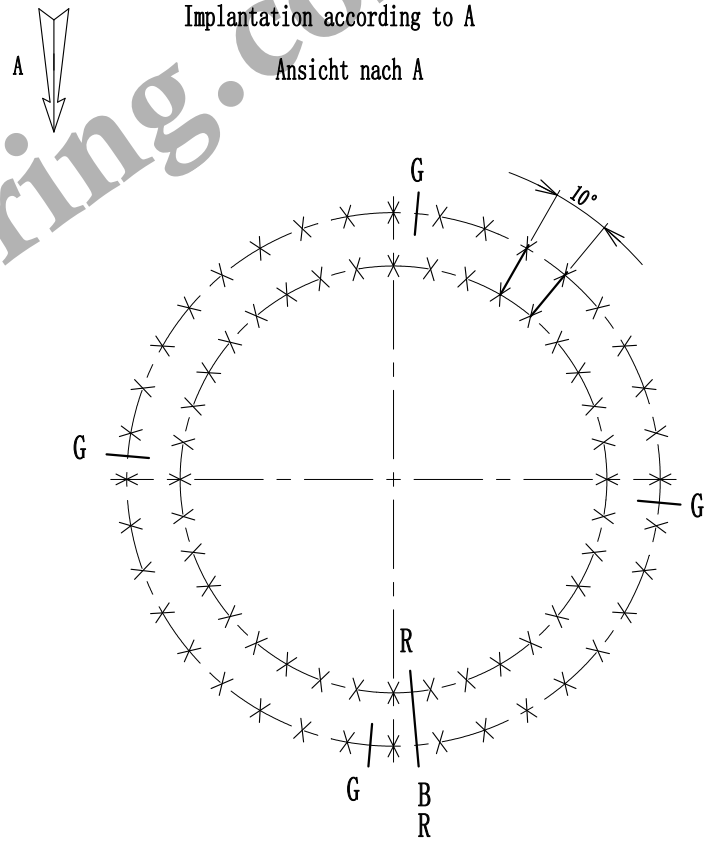

Sales Email:sales@jcb-bearing.com

Email : sales@jcb-bearing.com

Denture - Gear - Verzahnung: Droite

Module - Modul: 8
Angle de pression / Pressure angle / Eingriffswinkel: 20°
Diametral pitch
Troncature / Truncature - Kopfkurzung: 1
Nbre de dents / Nr. of teeth - Zahnezahl: 100
Diamètre primitif / Pitch diameter - Teilkreissdurchmesser: 800
Déport 2 m d / Add. mod. 2 m d - Profilverschiebung 2 m d: 8
Cote sur 12 dents: 286.177
Measurement on teeth / Zahnmessweite bei Zahnen: 285.937

Faux rond au diamètre primitif - Run out on P.D. / Rundlauffehler am Teilkreis

Non trempée / No hardened / Ungehartet: 0.46
Trempée / Hardened / Gehartet: 0.61

Tolérances générales suivant IT-ETR-061
General tolerances according to IT-ETR-061
Allgemeine toleranzen nach IT-ETR-061

X	B.E. O.R A.R.	36	Trous de fixation / Mounting holes / Befestigungsborungen	ø 22	equid. equis. gl. Abst.
	B.I. I.R. I.R.	36	Trous de fixation / Mounting holes / Befestigungsborungen	ø 22	equid. equis. gl. Abst.
G	B.E. O.R. A.R.	4	Trous de graisseurs / Grease holes / Schmierborungen	M 10 x 1.00 Lamés ø 20prof. 12	equid. equis. gl. Abst.
	B.I. I.R. I.R.		Trous de graisseurs / Grease holes / Schmierborungen		equid. equis. gl. Abst.

B R Position approximative du bouchon et du raccord de trempe
Filler plug and hardening connection of raceway
ca Stopfen - und heertteschlupf - position

Des.
Date.
Ver.
Date.
Ech.

Masse estimée / Gewicht ca / Estimated weight: 171 kg / lbs

N° 02-0935-00

Indice B

Luoyang JCB Bearing Technology Co., Ltd
Add: No. 285, Fenghua road, Luoyang, Henan, China.
Postal: 471000
Phone: +86-379-68611678
Fax: +86-379-68611679
E-mail: sales@jcb-bearing.com

IT-ETR 905 Indice 3